Technische Beschreibung

WEINIG VERTRIEB UND SERVICE GMBH & CO. KG,
Weinigstraße 2-4, 97941 Tauberbischofsheim

Weinig Vertrieb und Service GmbH & Co. KG
Weinigstraße 2 / 4
97941 Tauberbischofsheim

Ihr Weinig Experte:

Weinig Vertrieb und Service
GmbH & Co. KG
Weinigstraße 2 / 4
97941 Tauberbischofsheim
Email: sales@weinig.com

Vorgang	**587537/2**	Auftrag	**8012005521/1000**	Kunde:	**0008000**
Ihre Telefon-Nr.:		Ihre Fax-Nr.:	**+49 00 49 9341 861728**	Datum:	**25.07.2023**
Ihre Email::	**sales@weinig.com**			Unser Zeichen:	**ZAB/LM/NE**

44 m/min

Hobel - und Kehlautomat WEINIG Hydromat 3000



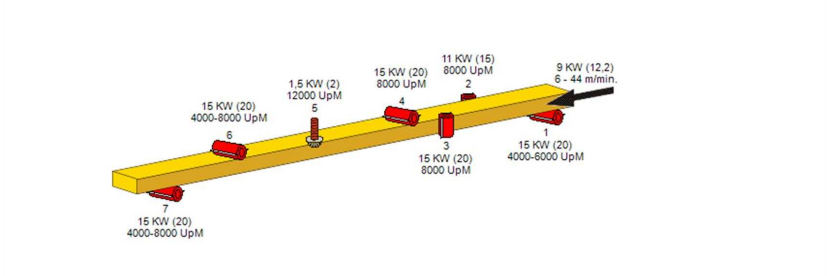

Spindelanordnung 018

Bedienkonzept Comfort Set
Einzigartiges Bedienkonzept mit Skalen und sprechende Maße an allen relevanten Positionen für Einstellarbeiten in der Maschine. Sämtliche Rüstarbeiten können werkzeuglos bzw. mit der Hilfe von nur wenigen Werkzeugen vorgenommen werden.
Daraus resultieren Ergonomie und Sicherheit für den Bediener, kurze Rüstzeiten und eine hohe Qualität der Endprodukte.

In Verbindung mit variabler Spindeldrehzahl ist die verfügbare Leistung abhängig von der gewählten Drehzahl und von der Nennleistung des Motors. Hierzu ist das Leistungsdiagramm zu berücksichtigen.

Alle Anzeigen in Millimeter

Technische Daten

Arbeitsbreite (bei Werkzeugflugkreis 125 - 163 mm)	20 - 230 mm
Arbeitshöhe (bei Werkzeugflugkreis 125 - 163 mm)	10 - 200 mm

1. Spindel

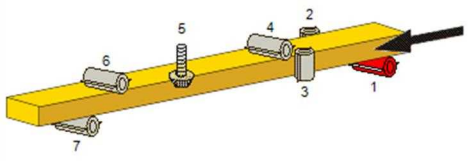

Erste untere Horizontalspindel

8152406 Motor	15 KW (20 PS)
KT 1907261* Durchmesser	40 mm
2437665 Drehzahl elektronisch regelbar, mit Bremse	4000 - 6000 UpM
1226189 Werkzeugflugkreis	143 - 180 mm

2516638*
Hochleistungspaket erste untere Spindel
Bearbeitungsaggregat in verstärkter Ausführung
inkl. manueller Klemmung der Radialverstellung der unteren Spindel, von Spindelschieber und Frontplatte. Erst nach Öffnen der Klemmung ist eine radiale Verstellung möglich.

107285*



Elektronische Digitalanzeige für Radialverstellung

2. Spindel

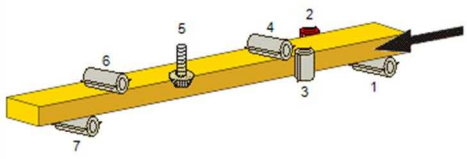

Erste rechte Vertikalspindel

8152307 Motor	11 KW (15 PS)
KT 1907245* Durchmesser	40 mm
4095120 Drehzahl	8000 UpM
2516636* **Hochleistungspaket rechte Spindel** Bearbeitungsaggregat in verstärkter Ausführung Werkzeugflugkreis Werkzeugflugkreis für Geradmesserköpfe max.	 125 - 250 mm 210 mm
2153014* Maximale Kehltiefe	35 mm
3094138* Verstellweg axial	80 mm



Anschlaglippe nach der rechten Spindel mit Schnellverstellung
Ihr Vorteil
- Geringere Rüstzeit durch schnelles Anpassen an den Werkzeugflugkreis
- Qualitätsverbesserung am Werkstück durch kleinere Öffnung im Bereich der rechten Spindel

2363179*
Andruckrolle (Stahl) von oben gegenüber der rechten Spindel, wegschwenkbar und pneumatisch.
Durchmesser 80 mm
Ihr Vorteil
- Sichere Führung der Werkstücke im Bereich der rechten Spindel
- Gute Zugänglichkeit für Werkzeugwechsel durch Wegschwenken
- Variable Einstellung des Drucks per Manometer

2518613



Axiale CNC - gesteuerte Verstellung und Positionierung der Spindel

2518612



Radiale CNC - gesteuerte Verstellung und Positionierung der Spindel

3. Spindel

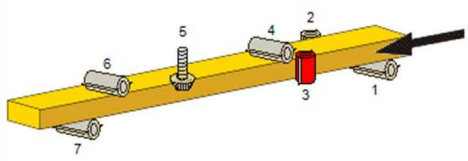

Erste linke Vertikalspindel

8152406 Motor	15 KW (20 PS)
KT 1907246* Durchmesser	40 mm
4095120 Drehzahl	8000 UpM
2516634* **Hochleistungspaket linke Spindel** Bearbeitungsaggregat in verstärkter Ausführung Werkzeugflugkreis Werkzeugflugkreis für Geradmesserköpfe max. inkl. verstärktem Andruck vor Spindel links: gehärtet, vom Werkzeug wegschwenkend und pneumatisch	 125 - 250 mm 180 mm
2153014* Maximale Kehltiefe	35 mm
3094138* Verstellweg axial	80 mm

Leicht abnehmbarer Absaugschlauch
Ihr Vorteil
- Geringere Rüstzeit und erhöhte Sicherheit durch verbesserte Zugänglichkeit an der linken Spindel und im Einlaufbereich

Andruck nach linker Vertikalspindel mit elektronischer Digitalanzeige zur Anzeige des minimalen Werkzeugradius.

Ihr Vorteil:
- Schnelle Positionierung des Andrucks durch Vorgabe eines Sollmaßes
- Sichere Führung des Werkstücks durch exakte Positionierung des Andrucks



Verstellweg der Vorschubwalzen gegenüber linker Spindel, axial 35 mm



Zusätzliche Verlängerung der Pendelachse gegenüber der linken Spindel auf 150 mm.

2363173*
Andruckrolle (Stahl) von oben gegenüber der linken Spindel, wegschwenkbar und pneumatisch.
Durchmesser 80 mm
Ihr Vorteil
- Sichere Führung der Werkstücke im Bereich der linken Spindel
- Gute Zugänglichkeit für Werkzeugwechsel durch Wegschwenken
- Variable Einstellung des Drucks per Manometer

2518613



Axiale CNC - gesteuerte Verstellung und Positionierung der Spindel

2518612



Radiale CNC - gesteuerte Verstellung und Positionierung der Spindel

4. Spindel

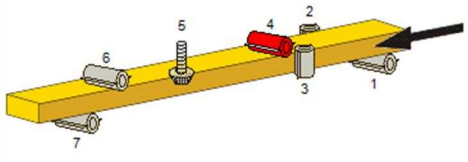

Erste obere Horizontalspindel

8152406 Motor	15 KW (20 PS)
KT 1907257* Durchmesser	40 mm
4095120 Drehzahl	8000 UpM
2660778* **Hochleistungspaket obere Spindel** Bearbeitungsaggregat in verstärkter Ausführung Werkzeugflugkreis Werkzeugflugkreis in Verbindung mit Hydro-Gegenlager Werkzeugflugkreis für Geradmesserköpfe max. inkl. EasySet Andruck pneumatisch inkl. automatischer Radialklemmung für Spindelschieber zur radialen Verstellung der Spindel bei geschlossener Haube.	 125 - 250 mm 143 - 250 mm 180 mm
2153014* Maximale Kehltiefe	35 mm
30269* Verstellweg axial	40 mm



Druckschuh vor, und Abführung nach, der oberen Spindel mit elektronischen Digitalanzeigen, integriert in der Memory-Funktion oder dem PowerCom.

2518613



Axiale CNC - gesteuerte Verstellung und Positionierung der Spindel

2518612*



Radiale CNC - gesteuerte Verstellung und Positionierung der Spindel

5. Spindel

Fase Aggregat montiert in 90 Grad-Stellung, an der oberen Werkzeugaufnahme.

3024669*
Automatische Breitensteuerung über CNC-Achse.
Mit oberer Spindel mitfahrend.
Der Werkzeugdurchmesser der oberen Spindel wird über die Steuerung automatisch verrechnet.

Werkzeugflugkreis obere Spindel	125 - 163 mm
Werkzeugflugkreis für Geradmesserköpfe obere Spindel max.	163 mm
Maximaler Durchmesser Fasefräser obere Spindel	193 mm
Maximale Kehltiefe obere Spindel	15 mm
Zusätzliche CNC-Achse zur Einstellung der Fasenstärke	0 - 10 mm

Das Aggregat ist mittels Gleitschuh dem Holz folgend.

2135417*
Absaugung in Normstutzen integriert

1297722*
Auch zur Erstellung von Rundungen und Radien geeignet.
Die Radien müssen auf einen konstanten Ablaufdurchmesser (D min = 56 mm) abgestimmt sein.

520553* Motor	1,5 KW (2 PS)
8111750* Durchmesser	16 mm
4112902* Drehzahl	12000 UpM
520555* Werkzeugflugkreis max.	80 mm
271939* Inklusive Fräser, Werkzeugspannlänge	20 mm
1297724* Min. Arbeitsbreite	30 mm
1297723* Min. Arbeitshöhe	19 mm plus Fasenstärke

6. Spindel

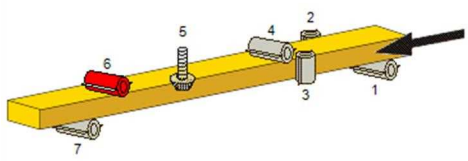

Zweite obere Horizontalspindel

8152406 Motor	15 KW (20 PS)
KT 1907258* Durchmesser	40 mm
2437666 Drehzahl elektronisch regelbar, mit Bremse	4000 - 8000 UpM
2660778* **Hochleistungspaket obere Spindel** Bearbeitungsaggregat in verstärkter Ausführung Werkzeugflugkreis Werkzeugflugkreis in Verbindung mit Hydro-Gegenlager Werkzeugflugkreis für Geradmesserköpfe max. inkl. EasySet Andruck pneumatisch inkl. automatischer Radialklemmung für Spindelschieber zur radialen Verstellung der Spindel bei geschlossener Haube.	 125 - 250 mm 143 - 250 mm 180 mm
2153014* Maximale Kehltiefe	35 mm
30269* Verstellweg axial	40 mm



Druckschuh vor, und Abführung nach, der oberen Spindel mit elektronischen Digitalanzeigen, integriert in der Memory-Funktion oder dem PowerCom.

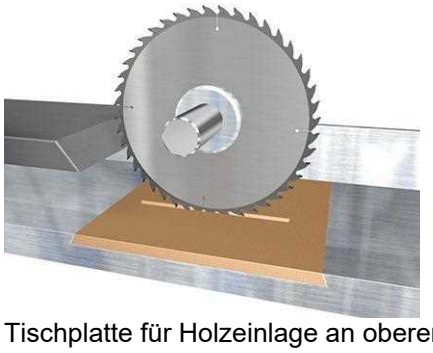

Tischplatte für Holzeinlage an oberer Spindel

2518613



Axiale CNC - gesteuerte Verstellung und Positionierung der Spindel

2518612*



Radiale CNC - gesteuerte Verstellung und Positionierung der Spindel

7. Spindel

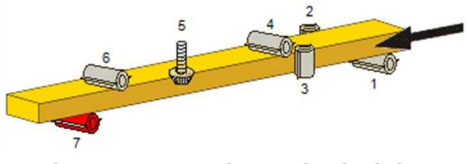

Zweite untere Horizontalspindel

8152406 Motor	15 KW (20 PS)
KT 1907259* Durchmesser	40 mm
2437666 Drehzahl elektronisch regelbar, mit Bremse	4000 - 8000 UpM

2516631*

Werkzeugflugkreis	125- 250 mm
Werkzeugflugkreis für Geradmesserköpfe max.	180 mm

2516632*

Hochleistungspaket untere Spindel
Bearbeitungsaggregat in verstärkter Ausführung
inkl. manueller Klemmung der Radialverstellung der unteren Spindel, von Spindelschieber und Frontplatte. Erst nach Öffnen der Klemmung ist eine radiale Verstellung möglich.
inkl. zusätzliche Tischplatte für Hochleistungs-Hobelanwendungen (Kehltiefe 0 mm).

2369702

Zusätzliche Tischplatten für maximale Kehltiefe	35 mm

30269*

Verstellweg axial	40 mm

2645332*

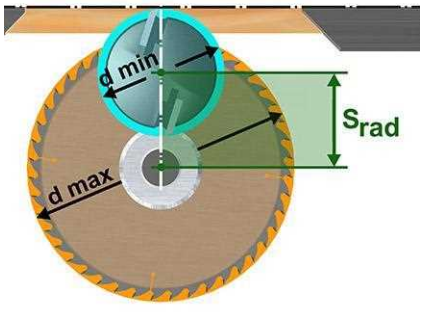

Verstellweg radial

Hobeln:

min. Werkzeugdurchmesser auf Tischebene	93 mm
min. Werkzeugdurchmesser auf Tischebene in Verbindung mit Hydro-Gegenlager	143 mm
max. Kehltiefe (Werkzeug-Ø 250mm)	15 mm
max. Schneidenüberstand hinter/unter Anschlagebene	10 mm

Sägen (Nur in Verbindung mit Holzeinlage):

max. Sägedurchmesser (250mm) unter Tischebene	10 mm
max. Sägeschnitthöhe (Säge-Ø 250mm, Flansch-Ø 100mm)	65 mm
max. Sägeschnitthöhe (Säge-Ø 250mm, Flansch-Ø 90mm)	70 mm
max. Sägeschnitthöhe in Verbindung mit Hydro-Gegenlager (Säge-Ø 250mm)	53 mm

2363167



Tischplatten für Holzeinlage an unterer Spindel

9115647

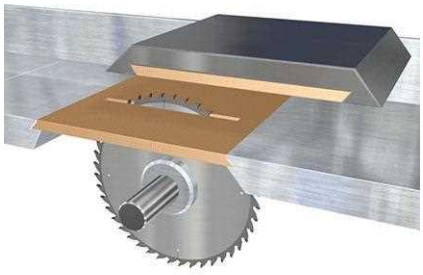

Zusätzliche Abführungsplatte über der unteren Spindel für Holzeinlage

KPT 1907255
Anschlag an letzter unteren Spindel 10 mm Tief, 35 mm Hoch (Werkzeugdurchmesser 200 mm) ausgespart, für Rundstabfräser D= 60 mm, inkl. kurzer Tischplatten vor und nach unterer Spindel.

2518613



Axiale CNC - gesteuerte Verstellung und Positionierung der Spindel

2895809



Radiale CNC - gesteuerte Verstellung und Positionierung der Spindel für Hochleistungspaket.
Inkl. automatischer Klemmung von Spindelschieber und Frontplatte zur radialen Verstellung der Spindel bei geschlossener Haube.

Ihr Vorteil:
- Reduzierung der Rüstzeit für radiale Verstellung der Spindel

Spindeln allgemein

118308*
Alle Spindeln mit hoher Rundlaufgenauigkeit.

Starten und Stoppen aller Spindelantriebe über Frequenzumrichter.

Ihre Vorteile:
- robuste und zuverlässige Technologie
- geringe Leistungsspitzen beim Starten und Stoppen der Maschine
- geringe Belastung des Motors durch Abgabe der Verlustwärme im Schaltschrank (Kühlung durch Klimagerät)
- geringe Leistungsanforderung an Transformator, der der Maschine vorgelagert ist (falls eingesetzt)
- geringe Anfälligkeit bei Netzschwankungen

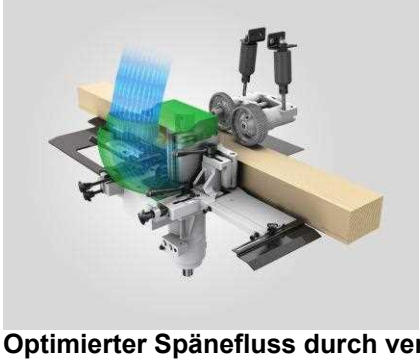

Optimierter Spänefluss durch verbesserte Strömungstechnik an den Absaughauben
Ihr Vorteil:
- Energieeinsparung durch Reduzierung der benötigten Absaugleistung
- Reduzierung der Lärmemission

Vorschubsystem

2363163* Antriebsleistung	9 KW (12,2 PS)
2977922 Elektronischer Vorschub inkl. Bremse, stufenlos regelbar	6 - 44 m/min.



Alle Vorschubwalzen mit Schnellverstellung
Ihr Vorteil:
- Schnelle Einstellung der Vorschubwalzenspur
- Schneller Wechsel der Vorschubwalzen



Durofer-Spitzzahnwalzen
mit Tiefenbegrenzer und selbstreinigend

2516580*
Erste Einzugswalze mit Freilaufgetriebe, Durchmesser 140 mm.



8 Durofer-Hohlkehlwalze für extrem nasses und verschmutztes Holz, selbstreinigend, Durchmesser 140 mm, Breite 50 mm.

KPT 1907256

4 Durofer-Hohlkehlwalze, Durchmesser 140 mm, gehärtet und verchromt, Breite 16 mm — 023 234 001

1 Gummi-Walze, Durchmesser 140 mm, Breite 16 mm

1 Gummi-Walze, Durchmesser 140 mm, Breite 20 mm

1 Gummi-Walze, Durchmesser 140 mm, Breite 30 mm

2 Gummi-Walze, Durchmesser 140 mm, Breite 50 mm

2914471*
CNC - gesteuerte Verstellung und Positionierung des Vorschubs hoch/tief in Verbindung mit der Maschinensteuerung

Maschinenelektrik

Betriebsspannung 400 Volt
(Spannungsbereich 380 - 420 Volt), 50 Hertz

Spindelmotoren nach aktuellen Energieeffizienznormen
(z.B. IE 3, NEMA Premium, etc.).

2803998*
Elektrische Ausführung nach DIN VDE 0113,
elektrische Ausrüstung von Industriemaschinen EN60204, IEC-204-1. Weitere Elektrovorschriften sind nicht berücksichtigt.

Die Maschine ist mit frequenzgeregelten Antrieben ausgerüstet. Falls zur Absicherung der Maschine ein RCD eingesetzt wird, muss dieser vom Typ B (allstromsensitiv) bzw. Typ B+ (allstromsensitiv und für den vorbeugenden gehobenen Brandschutz) sein.

Die jeweiligen länderspezifischen Bestimmungen sind zu beachten und einzuhalten.
Die Zuleitung der Maschine muss durch den Kunden für eine entsprechende Vorsicherung ausgelegt werden.

Beträgt die Einspeisung der Kehlmaschine weniger als 380 V und ist die Kehlmaschine mit elektronischen Sanftanlauf-Bremsgeräten ausgestattet, so benötigt die Maschine einen Vorschalttransformator. Die benötigte Leistung ist abhängig von der Ausstattung der Kehlmaschine.

EMV
Grenzwertklasse A gemäß DIN EN55011
(Installation der Maschine in industrieller Umgebung)

Potentialfreier Kontakt zum Ansteuern der Absaugung, für die ganze Maschine.

Kehlmaschine vorbereitet für den Signalaustausch mit einer Mechanisierung im Einlauf.
inkl.
- Not-Halt Verkettung (Ausführung nach Performance Level d)
- Steuersignale
Folgende Signale werden auf der Schnittstelle (Steuerklemmleiste) bereitgestellt
- Signalaustausch:
  Not-Halt Kontakt Kanal 1
  Not-Halt Kontakt Kanal 2
  Vorschub Freigabe
  Vorschub Pause
  Meldung Not-Halt Kanal 1: ok
  Meldung Not-Halt Kanal 2: ok
  Meldung Vorschub Maschine: läuft
  Meldung Vorschub Dauer: ein
  Spannungswert für Vorschubgeschwindigkeitsabgleich 0-10V

Kehlmaschine vorbereitet für den Signalaustausch mit einer Mechanisierung im Auslauf.
inkl.
- Not-Halt Verkettung (Ausführung nach Performance Level d)
- Steuersignale
Folgende Signale werden auf der Schnittstelle (Steuerklemmleiste) bereitgestellt
- Signalaustausch:
  Not-Halt Kontakt Kanal 1
  Not-Halt Kontakt Kanal 2
  Vorschub Freigabe
  Vorschub Pause
  Meldung Not-Halt Kanal 1: ok
  Meldung Not-Halt Kanal 2: ok
  Meldung Vorschub Maschine: läuft
  Meldung Vorschub Dauer: ein

2609512
Schaltschrank separat von Maschine, freistehend
Distanz Schaltschrank - Maschine: 2,5 m

Hauptschalter und Kabeleinführung links

Kabeleinführung seitlich in den Schaltschrank
Kabelverlegung über den Boden

2609501

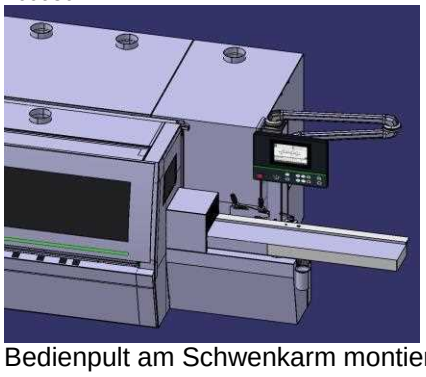

Bedienpult am Schwenkarm montiert

1095711*



Kühlgerät für den Schaltschrank
zum Schutz vor Überhitzung von elektronischen Geräten
Erforderlich ab zwei Werkzeugaufnahmen mit Drehzahl elektronisch regelbar.
Erforderlich, bei Umgebungstemperaturen von >= 40° C.

1095709
Heizung für den Schaltschrank
zur Aufrechterhaltung der Leistungsfähigkeit von elektronischen Komponenten bei niedrigen Temperaturen.
Erforderlich, bei Umgebungstemperaturen von <= 5° C.

Maschinenständer, Tische und Anschläge

KT 1907447



Kurzer Einlauftisch 1,1 Meter (4 Walzen)
Ausführung für Vorschub 6-44 m/min.
mit 2 angetriebenen Walzen über dem Tisch
Durchmesser 140 mm, und 2 angetriebenen verzahnten Walzen im Tisch Durchmesser 102 mm.
Incl. 2 seitlichen Andruckrollen, Durchmesser 100mm, pneumatisch.
Incl. 2 schweren Druckrollen von oben, Durchmesser 120mm, pneumatisch.

Seitliche Andruckrollen für 4 - Walzeneinzug CNC gesteuert



Seitliche Andruckrolle am Einlauftisch, pneumatisch

KT 1907449
Motorische Verstellung und Positionierung von Abrichttisch und Fügelineal über WMC.
Ihr Vorteil
- Schnelle Verstellung von Abrichttisch und Fügelineal auf die benötigte Spanabnahme
- Problemlose Einstellung, wenn der Einlaufbereich durch Mechanisierung schwer zugänglich ist
- Kann auch im Hobelbetrieb über eine seperate Kachel in WMC angepasst werden

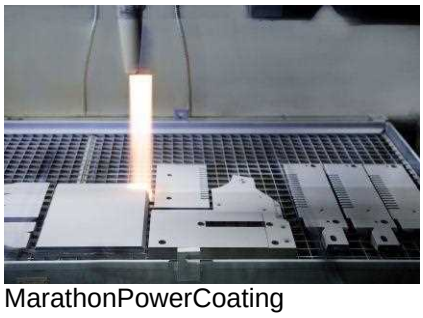

MarathonPowerCoating
für Maschinentisch und Anschläge inkl. beschichteter Andrücke
(ohne Einlauftisch und Sondertischplatten).
Spezialbeschichtung zum Schutz der Tischplatten und Anschläge
vor zu hohem Verschleiß.



Automatische Gleitmittelpumpe zur Tischentharzung,
inkl. 5 Liter Gleitmittel.

KPT 1907376
Zusätzliche Schmierstellen für Gleitmittel vor Abrichtspindel und 2.
Schmierstellenspur im Maschinentisch, äussere Spur abstellbar.

2342375



Auslauftisch verstellbar 0/0,5 mm

7145052



Drei angetriebene Rollen im Maschinentisch, gehärtet

2342377*
Eine angetriebene Rolle im Auslauftisch, gehärtet 210 mm breit

Weinigstraße 2/4, 97941 Tauberbischofsheim, Postfach 14 40, 97934 Tauberbischofsheim, Deutschland
Telefon (0) 93 41/86-0, Telefax (0) 93 41/7080, E-Mail sales@weinig.com, Internet www.weinig.com

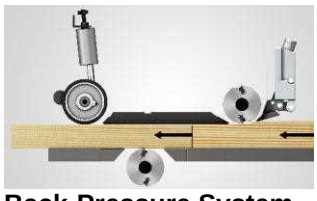

Back-Pressure System
Optimierter Werkstückauszug bei schiebenden Vorschub um Lücken zwischen den Werkstücken zu eliminieren, zur Verbesserung der Oberflächenqualität.

Druckelemente und Führungen

KPT 2802180*
2 Führungslineale nach linker Spindel 8 mm dick, nicht mitlaufend, manuell höhenverstellbar.

Maschinenbedienung

WEINIG Machine Control (WMC) Basic

- Touchbildschirm mit Diagonale 21,5" und Multitouch-Funktion
- Verwaltung von Profil- und Werkzeugdaten
- Individuelles Dashboard zur zentralen Anzeige aller wesentlichen Daten auf einen Blick, z.B.
  - aktuelles Profil
  - Laufmeterzähler
  - Betriebsstundenzähler
  - Leistungsaufnahme
- Bilderimport für Profil- und Werkzeugzeichnungen
- Verwaltung von Benutzern und deren Berechtigungen
- Anbindung an OptiControl-Messstand
- Anbindung an die WEINIG App Suite
- Zentraler Motorstart am Bedienpult
- Fernwartung mittels Firewall

Kundennutzen
- Sehr gute Lesbarkeit auch aus größerer Entfernung
- Effiziente Verwaltung von Profilen und Werkzeugen
- Hohe Prozesssicherheit durch automatischen Datentransfer zwischen Maschine und Peripherie (z.B. Werkzeugmessstand)
- Deutliche Reduzierung der Navigation innerhalb der Steuerung durch zentrales Dashboard
- Individuelle Anpassung des Dashboards an das Bedienerprofil
- Fehlerprävention durch Vereinfachung der Bedienung und des Rüstvorgangs
- Schnelle Hilfe im Servicefall mittels Fernwartung

Hinweis:
Es ist dem Maschinenbetreiber überlassen diese Daten in anonymisierter Form abzuspeichern, indem die Benutzer nicht im Klartext sondern als Pseudonym angelegt werden.
In Datensicherungen bleiben die Benutzernamen wie zum Zeitpunkt der Datensicherung angelegt erhalten.

Auftragsverwaltung für WMC
Bearbeitung von Aufträgen in vorgegebener Reihenfolge
- Anlegen von Aufträgen an der Kehlmaschine zur Bearbeitung
- Import von Auftragsdaten an der Kehlmaschine
- Rückmeldung abgearbeiteter Aufträge
- manuelle Optimierung der Bearbeitungsreihenfolge

Mögliche Dateiformate zum Import der Auftragsdaten
sind .csv .xml .ini

Service Control für WMC
Digitaler Wartungsplan zur Unterstützung der Instandhaltung der Kehlmaschine
- Anzeige der notwendigen Wartungsarbeiten
- Anzeige der Wartungsintervalle
- Definition kundenindividueller Wartungsarbeiten

Beschreibung zu WEINIG Machine Control (WMC)
- Kapazitiver Touchscreen
- Monitorauflösung 1920 × 1080 Pixel
- 1-Sekunden-USV integriert
- Versorgungsspannung 24 V DC
- Betriebstemperatur -25 bis +60 °C
- Lagertemperatur -40 bis +85 °C
- Relative Feuchte 95 % ohne Betauung
- Netzwerk (2 x Ethernet RJ-45)
- USB-Schnittstelle zur manuellen Datensicherung
- Betriebssystem Windows 10 IoT

Weinigstraße 2/4, 97941 Tauberbischofsheim, Postfach 14 40, 97934 Tauberbischofsheim, Deutschland
Telefon (0) 93 41/86-0, Telefax (0) 93 41/7080, E-Mail sales@weinig.com, Internet www.weinig.com

2799146*



Firewall zur Fernwartung (VPN),
geeignet für **einen** IP-Adressbereich.
Die Firewall kann für eine Einzelmaschine verwendet werden oder für Kehlmaschinen, die mit dem Schleifraum verbunden sind (PowerCom-Netzwerk).

Kundennutzen
- Schnelle Problemanalyse via Internet (DSL)
- Vermeidung eines Technikerbesuch vor Ort
- Minimierung von Ausfallzeiten
- Steigerung von Maschinenverfügbarkeit und Produktivität
- VPN-Verbindung kann vom Kunden an-/ausgeschalten werden

Technische Voraussetzungen
- Die Firewall muss ins Kundennetz integriert werden, die Verbindung läuft über den Port 443.
- Der Verbindungsaufbau erfolgt von der Firewall zur Firma WEINIG, wenn der Kunde den Schlüsselschalter einschaltet bzw. entsprechend positioniert.
- Der Tunnelendpunkt ist die Firewall, ein Zugriff in das Kundennetz ist daher nicht möglich.
- Vom Kunden werden eine IP-Adresse / Netzwerkmaske und ein Gateway-Eintrag bezüglich Internet benötigt.
- DHCP ist ebenfalls möglich.
- Laufzeit bis zum Ende der vereinbarten Garantie. Eine Verlängerung der Fernwartung kann im Anschluss durch einen Fernwartungsvertrag erfolgen.

Zentrale Position von Schmierstellen an der Maschinenvorderseite

KPT 1907303
Automatische Zentralschmierung von Schmierstellen

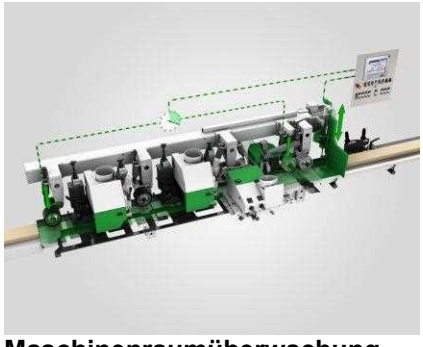

Maschinenraumüberwachung
Ihr Vorteil
- Dimensionsänderungen können ohne Stillstand der Maschine durchgeführt werden.
- Vermeidung von Kollisionen und Störungen
- Erhöhung der Sicherheit für den Bediener das Werkzeug und die Maschine

Sicherheit und Schallschutz

1064637*
Maschine inklusive Spindelbremsen,
Elektromagnetischer Verriegelung
(erst nach Stillstand der Spindeln, nach ca. 15 Sekunden, kann die Maschine geöffnet werden) und Innenleuchte in der Sicherheitshaube

Die Maschine wird mit CE-Zeichen
und der dazugehörigen EU-Konformitätserklärung geliefert.
Die EU-Konformitätserklärung entfaltet ihre Wirkung nur in Verbindung mit der bestimmungsgemäßen Verwendung der Maschine, wie in der Betriebsanleitung angegeben.

72152*
Sicherheits-Vollverkleidung
Leicht hochklappbare Sicherheitshaube mit Fenster deckt den gesamten Arbeitsbereich (Vorschub und Spindeln) ab, und schützt vor mechanischen Gefahren.
Bei Anheben der Sicherheitshaube werden Spindeln und Vorschub automatisch ausgeschaltet.
Bei CE - Ausführung (im EG-Binnenmarkt) ist das Öffnen der Sicherheitshaube während des Automatikbetriebes nicht möglich.

1478621*
Zwei Innenleuchten in der Sicherheitshaube.

Paket Innenleuchte Plus
zur Verbesserung der Ausleuchtung innerhalb der Maschine.
Eine zusätzliche Innenleuchte in der Sicherheitshaube



Fangeinrichtung **wegschiebbar** für manuelle Beschickung,
bzw. Beschickung mit High-Mech-Systemen.
Für Trennarbeiten mit Durchlasshöhe 70 mm.

Gewährleistung

Die Gewährleistungsfrist für diese Maschine beträgt bei Ein-Schicht-Betrieb 12 Monate, bei Zwei-Schicht-Betrieb 6 Monate, bei mehr als zwei Schichten 3 Monate.

Die Konditionen der Gewährleistung sind in unseren allgemeinen Geschäftsbedingungen abgedruckt, untenstehend einige wichtige Auszüge.

1. Die Gewährleistung erstreckt sich ausschließlich auf neue von uns gelieferte Maschinen.
2. Die Gewährleistung bezieht sich auf Mängel an dem Liefergegenstand, insbesondere minderwertiges Material, mangelhafte Verarbeitung oder fehlerhafte Bauart. Wir sind hiernach verpflichtet, die mangelhaften Teile unentgeltlich auszubessern oder neu zu liefern.
3. Von der Gewährleistung ausgeschlossen sind natürliche Abnutzung (Verschleißteile), Beschädigungen hervorgerufen durch Gewalt oder Verwendung ungeeigneter Schmiermittel und Betriebsstoffe, Nichtbeachtung der vorgeschriebenen Maschinenpflege bzw. der Gebrauchsanweisungen, fehlerhafte Montage bzw. Inbetriebsetzung durch den Besteller oder Dritte, fehlerhafte oder ungenügende Wartung, ungeeignete Standflächen, eigenmächtig durchgeführte Reparaturen oder Veränderungen durch den Besteller oder Dritte, elementare Einflüsse, äußere Umstände z.B. zu hohe Feuchtigkeit, anomale Schwankungen in der elektrischen Spannung, bei Benutzung von Ersatzteilen, die nicht von uns hergestellt oder genehmigt sind.
4. Wir tragen die Kosten des Ersatzstückes einschließlich des Versandes sowie die angemessenen Kosten des Aus- und Einbaus.

Für weitere Informationen über Werkzeuge und Zubehör (z.B. Werkzeugtragegriff) kontaktieren Sie ihren WEINIG Experten.

Anschlussdaten

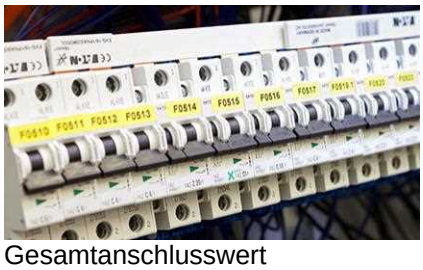

Gesamtanschlusswert	ca. 106,5 KW (ca. 142,8 PS) ca. 202 Ampere ca. 117 KVA, (ggf. für Transformator vorgelagert vor der Kehlmaschine)
Betriebsdruck	6 bar
Nenndruck	8 bar



Absaugdurchmesser je Spindel	160 mm
Luftbedarf ingesamt m³/h	ca. 11520 - 12960
Luftgeschwindigkeit	ca. 30 - 34 m/s
Unterdruck	
bei 23 m/s	ca. 900 - 1400 Pa
bei 26 m/s	ca. 1100 - 1800 Pa
bei 30 m/s	ca. 1500 - 2300 Pa
bei 34 m/s	ca. 2000 - 3000 Pa

Dienstleistung

366875*
Maschine ohne Aufstellung und Inbetriebnahme

Preisstellung

FCA, [free carrier], frei Frachtführer
Weinigstr. 2/4 Tauberbischofsheim,
ICC Incoterms 2020, verpackt und verladen

Nützliche Extras

Werkzeuge zum Fasen (inkl. Messer)

194629



Fasefräser zum Anfasen für Vertikalspindel rechts/links (unten) und horizontal oben (hinten) Fase 45 Grad, HM-Wendeplatten, Spanwinkel 35 Grad

194630

2 Dim. 145 mm x 16 mm x 40 mm, Z=4, für obere und rechte Spindel, Nr. 00 603 690

194631

1 Dim. 145 mm x 16 mm x 40 mm, Z=4, für linke Spindel, Nr. 00 603 691

2112425

Geradmesserkopf 500 Leichtmetallausführung mit HSS-Streifenhobelmesser 30 x 3mm, federnd gelagert, Spannbacken gehärtet, Spanwinkel 27 Grad, max. 9000 UpM

2981685

2 Dim. 125 mm x 210 mm x 40 mm, Z=2, Nr. 12049981

5122521

4 Dim. 125 mm x 240 mm x 40 mm, Z=4, Nr. 500 125 27

Weinigstraße 2/4, 97941 Tauberbischofsheim, Postfach 14 40, 97934 Tauberbischofsheim, Deutschland
Telefon (0) 93 41/86-0, Telefax (0) 93 41/7080, E-Mail sales@weinig.com, Internet www.weinig.com